PAISTINPANNU

METOS PRINCE 60, 85

Lisävarusteet:
Vesihana 3755416
Korkeussäätö 3755414
Vapaasti seisova (FS)

Asennus- ja käyttöohjeet

Käännös alkuperäisestä käyttöohjeesta

Rev. 1.3
(12.6.2025)
3755400, 3755401, 3755402, 3755403, 4210800,4210802, 4210804, 4210806

SISÄLLYSLUETTELO

1. Yleistä ... 3
1.1. Käsikirjassa käytetyt merkinnät ... 3
1.2. Laitteessa käytetyt merkinnät ... 3
1.3. Laitteen ja käsikirjan yhteenkuuluvuuden tarkistus ... 3
2. Turvallisuus ... 4
2.1. Laitteen turvallinen käyttö ... 4
2.2. Vian sattuessa ... 4
2.3. Laitteen poistaminen käytöstä ... 4
3. Toiminnallinen kuvaus ... 5
3.1. Laitteen käyttötarkoitus ... 5
3.1.1. Muu käyttö ... 5
3.2. Laitteen toimintaperiaate ... 5
4. Käyttöohjeet ... 6
4.1. Ennen käyttöä ... 6
4.1.1. Käytön valmistelu ... 6
4.2. Käyttö ... 6
4.2.1. Pannun käyttö ... 6
4.2.2. Paistolämpötilan asettaminen ... 7
4.2.3. Paistolämpötila ... 7
4.2.4. Kallistaminen ... 8
4.2.5. Vesihanan käyttö (W) ... 8
4.2.6. Työskentelykorkeudensäätö (H) ... 8
4.3. Käytön jälkeen ... 8
4.3.1. Puhdistus ... 8
4.3.2. Huolto ... 9
5. Asennus ... 10
5.1. Kuljetus ja pakkauksesta poistaminen ... 10
5.2. Laitteen sijoittaminen paikoilleen ... 10
5.3. Sähköliitännät ... 10
5.4. Vesiliitäntä (W) ... 10
5.5. Koekäyttö ... 11
6. Vianetsintä ... 11
7. Tekniset tiedot ... 13

1. Yleistä

Tutustu huolellisesti tämän ohjeen sisältöön, koska siinä on tärkeää tietoa laitteen oikeasta,tehokkaasta ja turvallisesta asentamisesta, käytöstä ja huoltamisesta.

Säilytä tämä ohje huolellisesti mahdollisia muitakin käyttäjiä varten.

Tämän laitteen asennus on suoritettava valmistajan antamien ohjeiden mukaisesti paikallisia ohjeita ja määräyksiä noudattaen. Laitteen saa liittää sähköverkkoon ainoastaan tarvittavan ammattipätevyyden omaava henkilö.

Tämän laitteen käyttäjät tulee perehdyttää laitteen oikeaan ja turvalliseen käyttöön.

Kytke laite pois päältä, mikäli se vikaantuu tai toimii normaalista poiketen.

Tässä ohjekirjassa mainitut määräaikaistarkistukset on suoritettava valmistajan antamien ohjeiden mukaisesti. Laitteen huollon ja korjaustyöt saa suorittaa vain koulutettu, valmistajan valtuuttama huoltohenkilö. Korjauksiin tulee käyttää alkuperäisiä varaosia.

Mikäli yllä olevia ohjeita ei noudateta, saattaa laitteen turvallisuus vaarantua.

1.1. Käsikirjassa käytetyt merkinnät

Tämä kuvio kertoo tilanteesta, jossa saattaa esiintyä vaaratekijä. Annettuja ohjeita on noudatettava, jotta tapaturman vaaraa ei syntyisi.

Tämä kuvio kertoo oikeasta suoritustavasta, jolla huonon lopputuloksen, laitevaurion tai vaaran mahdollisuus vältetään.

Tämä kuvio kertoo käyttösuosituksista ja vihjeistä, joilla laitteesta saadaan paras mahdollinen hyöty.

1.2. Laitteessa käytetyt merkinnät

Tämä kuvio laitteen osassa kertoo, että osan takana on jännitteellisiä komponentteja. Tällaisen osan saa irrottaa ainoastaan henkilö, jolla on sähkölaitteiden asentamiseen ja huoltamiseen tarvittava ammattipätevyys.

1.3. Laitteen ja käsikirjan yhteenkuuluvuuden tarkistus

Tarkista, että arvokilvessä ilmoitettu tyyppimerkintä vastaa tämän ohjeen kannessa olevaa tyyppimerkintää. Mikäli laitteen ohjeet ovat kadonneet, valmistajalta tai hänen paikalliselta edustajaltaan voi tilata uudet ohjeet. Tällöin tulee ehdottomasti ilmoittaa laitteen arvokilvessä oleva sarjanumero.

2. Turvallisuus

2.1. Laitteen turvallinen käyttö

Laitteen pinnat kuumenevat normaalikäytön aikana, jonka vuoksi palovammojen välttämiseksi on käyttäjän huomioitava seuraavat ohjeet ja varoitukset:

- Pitkäaikaisen käytön seurauksena laitteen sivuseinät, kaatonokka ja kansi kuumenevat.
- Käytä aina kuumuutta kestäviä suojakäsineitä ja asianmukaisia suojavaatteita.
- Varo kantta avattaessa purkautuvaa höyryä, erityisesti haudutuksen yhteydessä.
- Älä käytä laitetta ilman valvontaa.

Paistinpannun käyttö rasvakeittimenä on ehdottomasti kielletty.

2.2. Vian sattuessa

Kytke laite pois päältä mikäli se vikaantuu tai toimii normaalista poiketen. Ota yhteys valtuutettuun huoltoliikkeeseen. Korjauksiin tulee käyttää vain alkuperäisiä varaosia.

2.3. Laitteen poistaminen käytöstä

Laitteen palveltua taloudellisen elinikänsä loppuun on sen hävittämisessä noudatettava voimassa olevia paikallisia määräyksiä ja ohjeita. Ympäristölle mahdollisesti haitallisten aineiden hävittäminen ja kierrätettävien, uudelleen käytettävien materiaalien, hyödyntäminen tapahtuu parhaiten käyttämällä apuna alan ammattityövoimaa.

3. Toiminnallinen kuvaus

3.1. Laitteen käyttötarkoitus

Prince paistinpannut on tarkoitettu ruokien lämmitykseen, paistamiseen ja hauduttamiseen.

3.1.1. Muu käyttö

Tämän laitteen käyttö muuhun kuin ohjeessa mainittuun tarkoitukseen on kiellettyä.

Valmistaja ei ole vastuussa käyttöohjeiden vastaisesta käytöstä aiheutuneista vahingoista.
Ohjeiden vastaista käyttöä seuraa myös takuun raukeaminen.

3.2. Laitteen toimintaperiaate

Paistinpannun paistopinta kuumennetaan termostaatilla säädettävillä vastuksilla.
Keltainen merkkivalo sammuu kun säädetty lämpötila on saavutettu.
Paistinpannun kallistus tapahtuu sähköllä ja sitä ohjataan ohjauspaneelin painonappia painamalla.

- W-tyyppimerkitty paistinpannu on varustettu kylmävesihanalla pannun täyttöä varten.
- H-tyyppimerkitty paistinpannu on varustettu työskentelykorkeuden säätömahdollisuudella

4. Käyttöohjeet

4.1. Ennen käyttöä

4.1.1. Käytön valmistelu

Paistinpannun paistopinnan puhdistuksen jälkeen suoritetaan rasvapolttaminen suolatonta rasvaa käyttäen. Kuumenna pannu 200°C:seen kansi suljettuna. Polta rasvaa 5-10 min, anna pannun jäähtyä, pyyhi ylimääräinen rasva pois. Toista käsittely tarvittaessa. Älä käytä rasvaukseen öljyä. Kuumentuessaan öljy muodostaa sitkeän, vaikeasti puhdistettavan kalvon.
Hyvin rasvattu pannu vähentää rasvankäyttötarvetta paistamisessa sekä minimoi ruoka-aineiden kiinnipalamista.

4.2. Käyttö

4.2.1. Pannun käyttö

Asennuksen yhteydessä paistinpannun läheisyyteen - usein seinälle - on mahdollisesti asennettu sähkönsyötön erotuskytkin. Tarkista, että kytkin on päällä-asennossa.

Paistinpannun toimintoja ohjataan ohjauspaneelin avulla.

Pannu käynnistetään kääntämällä termostaatin säätönuppi halutun lämpötilan kohdalle jonka jälkeen:
- lämmitys käynnistyy
- vihreä merkkivalo syttyy
- keltainen merkkivalo syttyy, ja sammuu taas kun asetettu lämpötila on saavutettu.

Ohjauspaneeli
1. Vihreä merkkivalo
   PANNU ON KYTKETTY PÄÄLLE
2. Keltainen merkkivalo
   LÄMPÖTILA
3. Lämpötilan säätö
4. Panun kallistus
5. Palauttaa pannun työskentelyasentoon
6. Vedentäyttö (lisävaruste)
7. Työskentelykorkeuden säätö (ylös) (lisävaruste)
8. Työskentelykorkeuden säätö (alas) (lisävaruste)

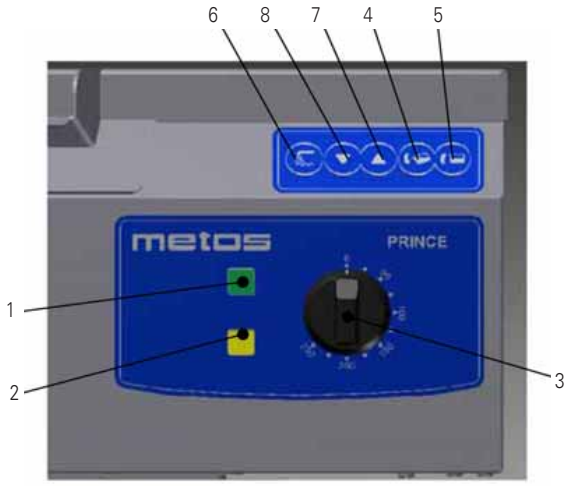

Asetuslämpötilan saavuttaminen kestää noin 5-6 minuuttia. Keltainen merkkivalo sammuu kun asetettu lämpötila saavutetaan.

Mikäli käytön aikana esiintyy pitempiaikaisia katkoksia sähkönjakelussa, tulee paistinpannun termostaatti kääntää "0" asentoon, jotta pannu ei kytkeytyisi päälle odottamattomasti sähkönjakelukatkoksen päättyessä.

Paistinpannun lyhyt lämpenemisaika mahdollistaa energian säästämisen kytkemällä pannu päälle vasta, kun paistaminen aloitetaan. Mikäli paistamiseen tulee pitempi tauko, paistinpannun voi myös kytkeä pois päältä tai säätää lämpötila alhaisemmaksi. Samoin voidaan säästää energiaa pitämällä kansi suljettuna aina, kun se on mahdollista, esimerkiksi haudutettaessa.

4.2.2. Paistolämpötilan asettaminen

Paistolämpötilaa voidaan muuttaa kääntämällä termostaatin nuppia halutun lämpötilan kohdalle. Mikäli lämpötila asetetaan alemmas, kestää jonkin aikaa ennen kuin paistopinta on jäähtynyt asetettuun lämpötilaan. Keltainen merkkilamppu syttyy nostettaessa lämpötilaa. Kun merkkilamppu sammuu, on uusi korkeampi lämpötila saavutettu.

4.2.3. Paistolämpötila

Ohjeelliset paistolämpötilat erilaisille tuotteille:

Paistetut kananmunat	150°C
Munakas	160°C
Kala	170°C
Pekoni	150°C
Lihakuutiot	170°C
Lihapyörykät, koosta riippuen	130°C…170°C
Jauhelihapihvi, koosta riippuen	130°C…170°C
Vasikanleike	170°C
Wieninleike	170°C
Lehtipihvi	220°C
Kana, isoja paloja	150°C
Leivitetyt maksapihvit	170°C
Kyljykset	170°C
Makkarakuutiot	130°C…150°C
Nakit	150°C
Paistetut perunat	150°C…170°C
Sienet	130°C…150°C
Sipuli	140°C
Ohukaiset	170°C

4.2.4. Kallistaminen

Tarkista, ettei mikään esine ole tarvittavan liiketilan alueella tai nojaa pannuosaa vasten ennen pannuosan kallistamista tai palauttamista käyttöasentoon.

Pannun kallistus tapahtuu pitämällä käyttöpaneelin kallistusnäppäintä (4), (katso kuva "Ohjauspaneeli" kappaleessa 4.2.1 sivulla 6) alas painettuna aina siihen asti kun pannuosa on halutussa kaltevuudessa. Kallistusliike pysähtyy painiketta vapauttamalla.
Pannuosa palaa työskentelyasentoon pitämällä palautuspainike (5) alas painettuna aina siihen asti, kun pannuosa pysähtyy.

Pannun kallistus toimii vain kansi avattuna.

Lämmitysvastuksien sähkönsyöttö katkeaa kun pannu kallistetaan ja kytkeytyy takaisin päälle kun pannu taas on vaakatasossa.

4.2.5. Vesihanan käyttö (W)

Vesihana on vain W kirjaimella merkityissä pannuissa. Pannun ohjauspaneelissa on ylimääräinen painike (6) veden juoksuttamista varten (katso kuva "Ohjauspaneeli" kappaleessa 4.2.1 sivulla 6).
Pidä painike painettuna aina siihen saakka kun haluttu vesimäärä on virrannut pannuun.

Hanan käyttö on mahdollista vain pannun kannen ollessa avoinna.

4.2.6. Työskentelykorkeudensäätö (H)

Vapaasti seisovalla Prince-paistinpannulla ei ole tätä optiota.

Ennen korkeudensäätöä tarkista, että pannun ympärillä ei ole sen liikettä estäviä esineitä.
Tarkista, että mikään ei nojaa pannun nostomekanismia vasten.

Korkeudensäätö on mahdollinen vain malleissa H. Näiden mallien käyttöpaneeleissa on kaksi lisäpainiketta (7 ja 8), pannun laskua ja nostoa varten (katso kuva "Ohjauspaneeli" kappaleessa 4.2.1 sivulla 6).

Korkeudensäätö ei ole mahdollista, jos pannu on kallistettuna.

4.3. Käytön jälkeen

4.3.1. Puhdistus

Pannun pohjaan kiinni palanut ruoantähde on eriste, joka hidastaa paistamista ja heikentää lopputulosta, joten puhdas paistopinta on perusedellytys hyvälle paistotulokselle.

180°C

n. 135°C

Karstakerroksen vaikutus lämmön siirtymiseen paistopinnalla: 2 mm:n karstakerros laskee pintalämpötilaa noin 24 % (180°C -> noin 135°C).

Katkaise aina virransyöttö laitteeseen ennen puhdistustoimenpiteitä.

Puhdistusvälineet: kaavin, kova harja, hankauslevy, pyyhe, talouspaperi.

Puhdistusaineet: lievästi emäksinen pesuaine (pH 8-10).

Puhdistusmenetelmä: kaapiminen, kuiva, märkä, kostea

Esipuhdistus:
Paistamistähteet kaavitaan. Rasva ja irronnut paistamistähde pyyhitään paperilla. Tarvittaessa kaadetaan pannulle lämmintä vettä ja annetaan liota.

Varsinainen puhdistus:
- Pannuosien sisäpinta puhdistetaan harjalla ja lämpimällä vedellä. Tahrakohdat hangataan hankauslevyllä. Pesuainetta käytetään vain erittäin karstoittuneen pannupohjan puhdistukseen, koska se liuottaa rasvan paistopinnasta.
- Kannen sisä- ja ulkopuoli puhdistetaan harjalla ja pesuaineliuoksella.
- Pannun jalusta ja ulkosivut puhdistetaan harjalla ja pesuaineliuoksella ja huuhdellaan väljällä vedellä.
- Pannun pohja huuhdotaan kuumalla vedellä, kuivataan lämmittämällä ja rasvataan suolattomalla rasvalla.
- Kansi ja muut pinnat huuhdotaan ja kuivataan pyyhkimällä.

Ohjauspaneelin, sähkökotelon ja vuorauksen läpimenokohtien osalta on veden käyttöä vältettävä.

Painepesurin ja vesisuihkun käyttö puhdistuksessa on kokonaan kielletty.

Pysyäkseen kunnossa pannun pohja vaatii aina käyttöön otettaessa ja aika ajoin käytön aikana, ja varsinkin peruspuhdistuksen jälkeen, rasvapolttamisen suolattomalla rasvalla.

4.3.2. Huolto

Kytke laite pois päältä ja katkaise virransyöttö sekä vesisyöttö (lisävaruste), mikäli se vikaantuu tai toimii normaalista poiketen. Käytä laitteen huoltamiseen valmistajan valtuuttamaa huoltoliikettä sekä alkuperäisiä varaosia.

Laite ei sisällä käyttäjän huollettavissa olevia osia. Huolto on jätettävä valtuutetun huoltoliikkeen suoritettavaksi.

5. Asennus

5.1. Kuljetus ja pakkauksesta poistaminen

Parhaiten pannu on siirrettävissä omassa kuljetuspakkauksessaan, jossa se on suojattuna ulkoisilta vaurioilta. Mikäli pannu kuitenkin joudutaan poistamaan pakkauksestaan, on siirrot tehtävä nostamalla pannua jalustan välipalkeista esim. puisia välikappaleita käyttäen. Vaurioiden välttämiseksi paistinpannun kantta ei saa käyttää rakennustyömaa- ja asennusaikaisena työtasona.

5.2. Laitteen sijoittaminen paikoilleen

Lattiaan kiinnitettävä malli:
Asennus aloitetaan kiinnittämällä asennuskehys lattiaan kiilapulteilla ottaen huomioon mahdollinen lattiakaivo. Tarvittavat etäisyydet ilmenevät laitteen asennuskuvasta. Tämän jälkeen paistinpannu nostetaan asennuskehykseen.

Paistinpannu säädetään kiinnitysruuveistaan vaakasuoraan asentoon. Asento tarkistetaan paistopinnalta, ei pannun laidoilta.

Kun pannu on oikeassa kohdassa ja vaakasuorassa tulee jalusta kiinnittää asennuskehykseen pulteilla.

Pannu (ilman lisävarusteena saatavaa vesihanaa) voidaan asentaa niin, että se on kiinni takana olevassa seinässä. Kehyksen takaosassa on kaksi reikää, joiden avulla pannu voidaan kiinnittää seinään. Katso asennuskuvia.

Vapaasti seisova malli (FS):
Säädä paistinpannu vaakasuoraan säätämällä jalkojen korkeutta. Asento tarkistetaan paistopinnalta, ei pannun laidoilta.
Katso lisäksi asennuskuva kappaleessa 7.

5.3. Sähköliitännät

Mahdollisten tulevien huoltotilanteiden helpottamiseksi ja turvallisuuden lisäämiseksi laitekohtainen erotuskytkin on asennettava laitteen välittömään läheisyyteen. Erotuskytkimen tulee erottaa laite kaikkinapaisesti sähkön syöttöverkosta.

Liitinrima sijaitsee jalustan sisäpuolella. Syöttökaapelin läpivienti liitäntäpisteeseen tapahtuu paistinpannun jalustan pohjan kautta tai jalusta takaseinän läpiviennin kautta. Kytkennän suorittamiseksi on jalustan etualavuorauslevy irrotettava avaamalla kaksi ruuvia ja työntämällä levyä alaspäin ja ulospäin.

Jos paistinpannu on varustettu lisävarusteena saatavalla korkeudensäädöllä, tapahtuu syöttökaapelin läpivientiä ainoastaan jalustan pohjan kautta. Kytkennän suorittamiseksi on jalustan etualavuorauslevy irrotettava avaamalla kaksi ruuvia ja työntämällä levyä alaspäin ja ulospäin. Liitinrima sijaitsee sisemmän vuorauslevyn takana. Irrota sisempi vuorauslevy avaamalla kaksi ruuvia jolloin liitinrimaan pääsee käsiksi.

5.4. Vesiliitäntä (W)

Liitäntä kylmävesiputkeen tapahtuu paineletkun avulla (ei sisälly toimitukseen), joka kiinnitetään G3/4 liittimellä. Vesiliitäntä tulee varustaa sulkuventtiilillä ja takaiskuventtiilillä (eivät kuulu toimitukseen).
Huuhtele vesiletku ennen kytkemistä.

Vesiletku tulee olla riittävän pitkä, jotta se sallii työskentelykorkeuden säätövaihtelun (Lisävaruste, H malli).

5.5. Koekäyttö

Varo sähköisten osien lisäksi laitteen mahdollisia liikkuvia osia (pannuosa ja kansi).

Syöttökaapelin liittämisen jälkeen koekäytä laite.

Tarkista että sekä vihreä että keltainen merkkivalo syttyvät kun laite käynnistetään termostaatin nuppia kääntämällä

Paistinpannut on varustettu turvatermostaatilla. Turvatermostaatti estää pannun ylikuumenemisen jos termostaatti ei toimi.

Tarkista turvatermostaatti asennuksen yhteydessä. Kun termostaatin nuppi käännettään haluttuun lämpötilaan ja **vain** vihreä merkkilamppu syttyy (ei keltainen) on turvatermostaatti resetoitava. Kutsu huolto.

Tarkista että keltainen merkkivalo sammuu, kun pannu on saavuttanut asetetun lämpötilan.

Tarkista että lämmityksen rajakatkaisijat toimivat oikeissa kohdissaan: Kallistettaessa lämmitys katkeaa ja kun pannu on palautunut normaaliasentoon, kytkeytyy lämmitys uudelleen. Säädä tarvittaessa rajakatkaisijoita.

Tarkista ennen alavuorauslevyjen paikalleen asentamista, ettei mikään jalustassa oleva johdin ole liikkuvien osien tiellä.

Kiinnitä vuorauslevyt paikoilleen.

6. Vianetsintä

Mikäli laite ei toimi, tarkista

- onko laitetta käytetty oikein
- ovatko kaikki irroitettavat osat paikoillaan
- onko laiteessa tai sen välittömässä läheisyydessä - usein seinällä - oleva erotuskytkin ON asennossa

Mikäli tämäkään ei auta, ota yhteys valtuutettuun huoltoliikkeeseen.

Laitteen korjaus- ja huoltotoimenpiteet saa suorittaa vain koulutettu huoltohenkilö.

7. Tekniset tiedot

Jännitekoodit

Tuotekoodit

Pää- ja ohjauspiirikaavio T02711A3

Kytkentäkaaviot T0346B3

Vastuksien kytkentäkaavio T02712A3

Asennuskuva, perusmalli T03278C3

Asennuskuva, W-malli (vedentäyttö), T03476B3

Asennuskuva, HW-malli (vedentäyttö + korkeudensäätö), T03477B3

Asennuskuva, FS-malli (vapaasti seisova)

Tekniset tiedot

Jännitekoodit

Jäänitekoodit	Jännite
A	3/N/PE~400/230V 50Hz
B	~250V 16A 50Hz
C	3/N/PE~380/220V 50Hz
D	3/PE~200V 50-60Hz
F	2/PE 220–240V 50Hz
G	3/N/PE~415/240V 50Hz
H	3/PE~230V 50Hz
I	3/PE~220V 60Hz
J	3/PE~380 50Hz
K	3/PE~400V 50Hz
L	3/PE~415V 50Hz
M	3/PE~440V 60Hz
N	3/PE~460V 60Hz
O	3/PE~480V 60Hz
P	1/N/PE~220-240V 50Hz
R	2/PE~220-230V 60Hz

Tuotekoodit

Tyyppikoodit	Nimi	Kuvaus
60		
85		
Mallikoodit		
DC	Prince DC	Pannun syvyys 130 tai 180mm. Pannun pohja ruostumatonta terästä
LC	Prince LC	Pannun syvyys 90mm. Pannun pohja ruostumatonta terästä
Lisävarustekoodit		
W		Vesihana
H		Korkeuden säätö (ei sovellu vapaasti seisovalle mallille)
FS		Vapaasti seisova

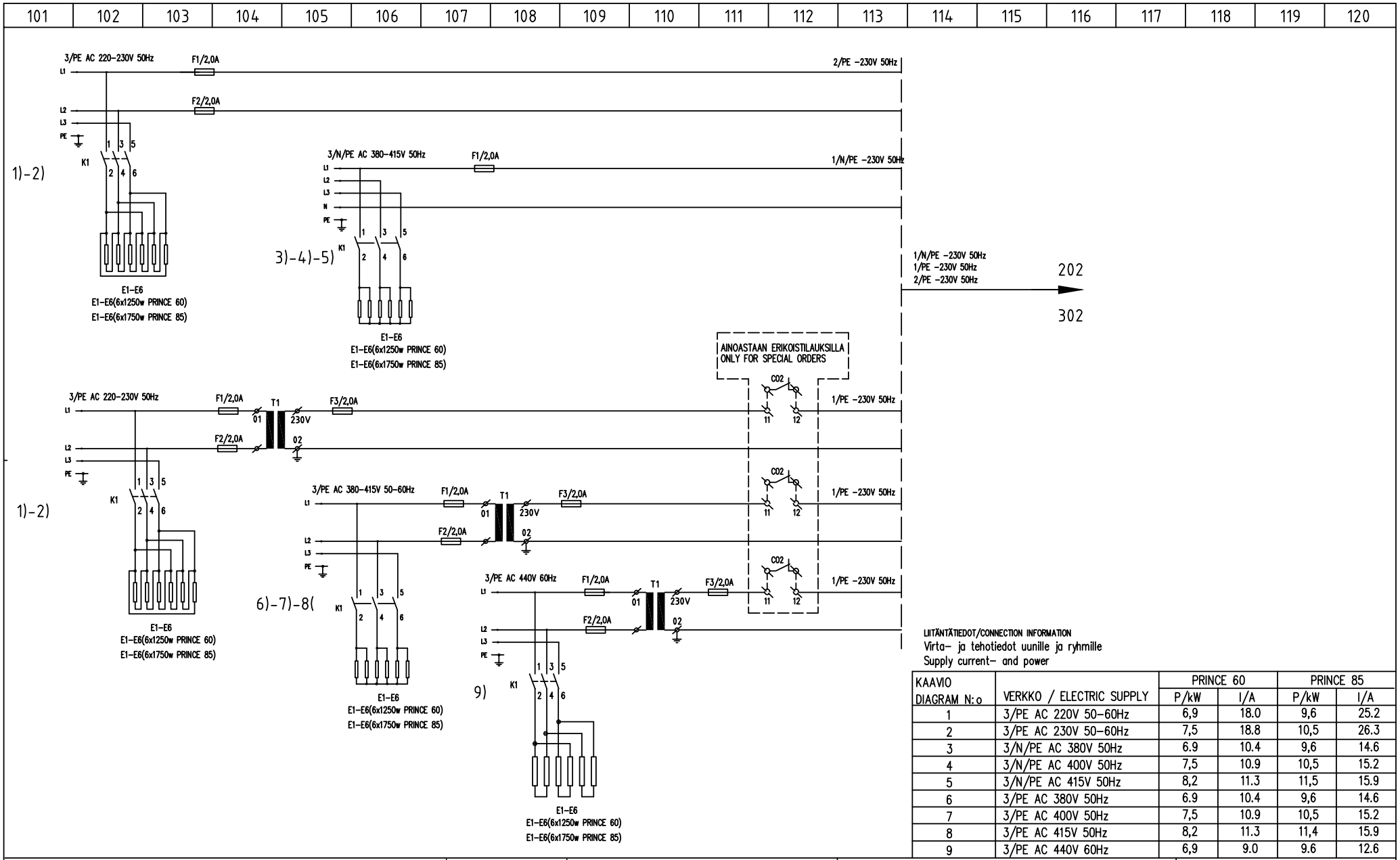

LIITÄNTÄTIEDOT/CONNECTION INFORMATION
Virta- ja tehotiedot uunille ja ryhmille
Supply current- and power

KAAVIO DIAGRAM N:o	VERKKO / ELECTRIC SUPPLY	PRINCE 60		PRINCE 85	
		P/kW	I/A	P/kW	I/A
1	3/PE AC 220V 50-60Hz	6,9	18.0	9,6	25.2
2	3/PE AC 230V 50-60Hz	7,5	18.8	10,5	26.3
3	3/N/PE AC 380V 50Hz	6.9	10.4	9,6	14.6
4	3/N/PE AC 400V 50Hz	7,5	10.9	10,5	15.2
5	3/N/PE AC 415V 50Hz	8,2	11.3	11,5	15.9
6	3/PE AC 380V 50Hz	6.9	10.4	9,6	14.6
7	3/PE AC 400V 50Hz	7,5	10.9	10,5	15.2
8	3/PE AC 415V 50Hz	8,2	11.3	11,4	15.9
9	3/PE AC 440V 60Hz	6,9	9.0	9.6	12.6

metos

Teki DESING 07.12.2011/A.O
Tark. CHKD
Hyv. APPR

PAISTINPANNU PRINCE 60,60H,85,85H
BRATT PAN PRINCE 60,60H,85,85H
STEKBORD PRINCE 60,60H,85,85H

Kytkentäkaavio
Connection diagram
Kopplingsschema

3/PE AC 220-230V 50Hz
3/N/PE AC 380-415V 50Hz
3/PE AC 380-440V 50-60Hz

Typ nro PROJNR
Tiedosto FILE T02711A3
Lehti SHEET 3/1
Piir. nro DWG NR T02711A3
REV

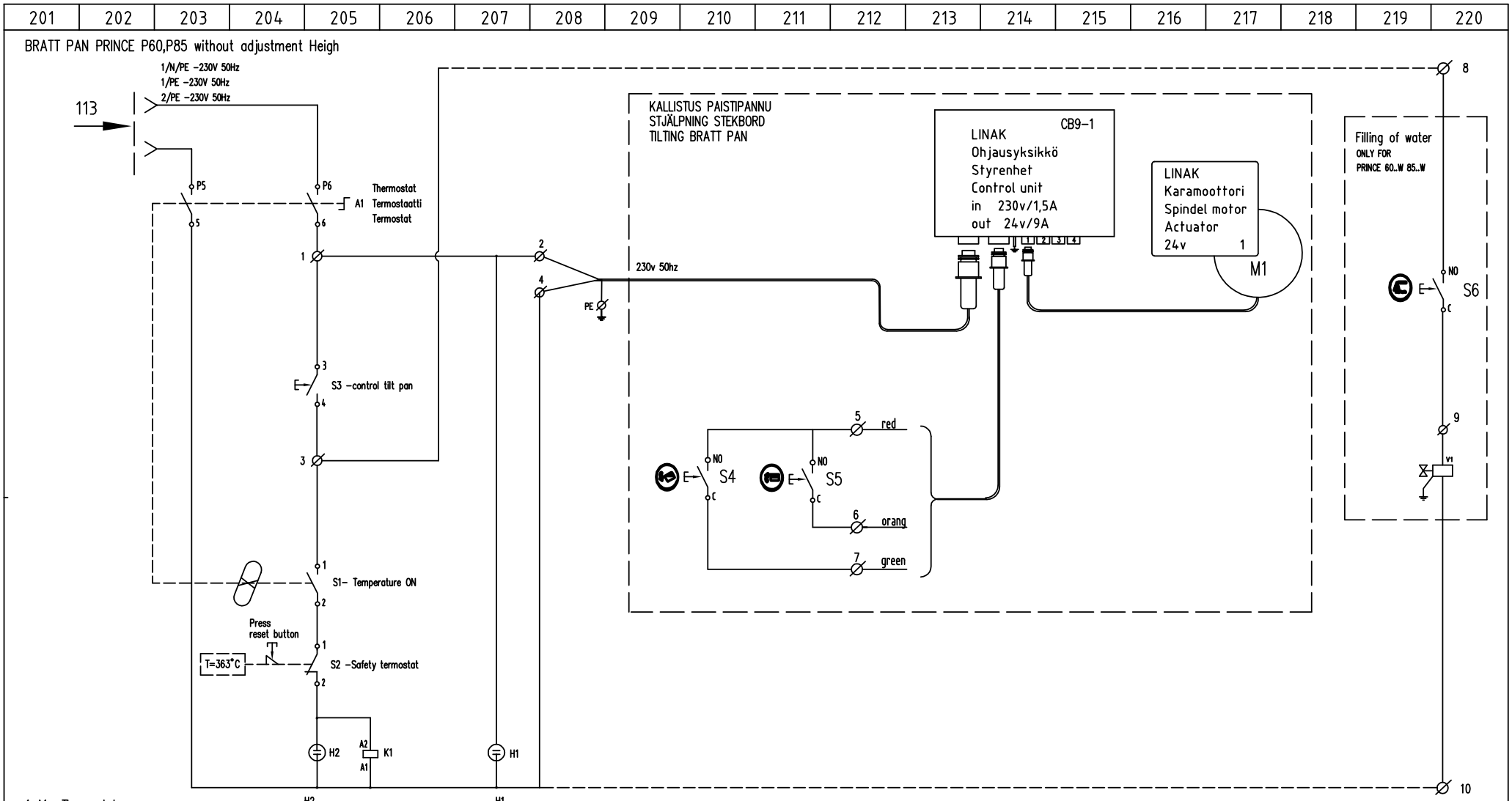

1 A1 -Thermostat
2 S1 -Temperature ON
3 S2 -Safety termostat
4 S3 -control tilt pan
5 S4,S5 -switch controls the slope
6 S6-switch filling of water
7 V1 -valve filling of water

H2
Temperature
Lämpötila
Temperatur

H1
Pan switched ON
Virta Päällää
Strömmen Påslagen

metos	Teki DESING 07.12.2011/A.O Tark. CHKD Hyv. APPR	PAISTINPANNU PRINCE 60,85 BRATT PRINCE 60,85 STEKBORD PRINCE 60,85	Kytkentäkaavio Connection diagram Kopplingsschema	3/PE AC 220-230V 50Hz 3/N/PE AC 380-415V 50Hz 3/PE AC 380-440V 50-60Hz	Typ nro PROJ.NR Tiedosto FILE T02711A3 Piir. nro DWG NR T02711A3 Lehti SHEET 3/2 REV

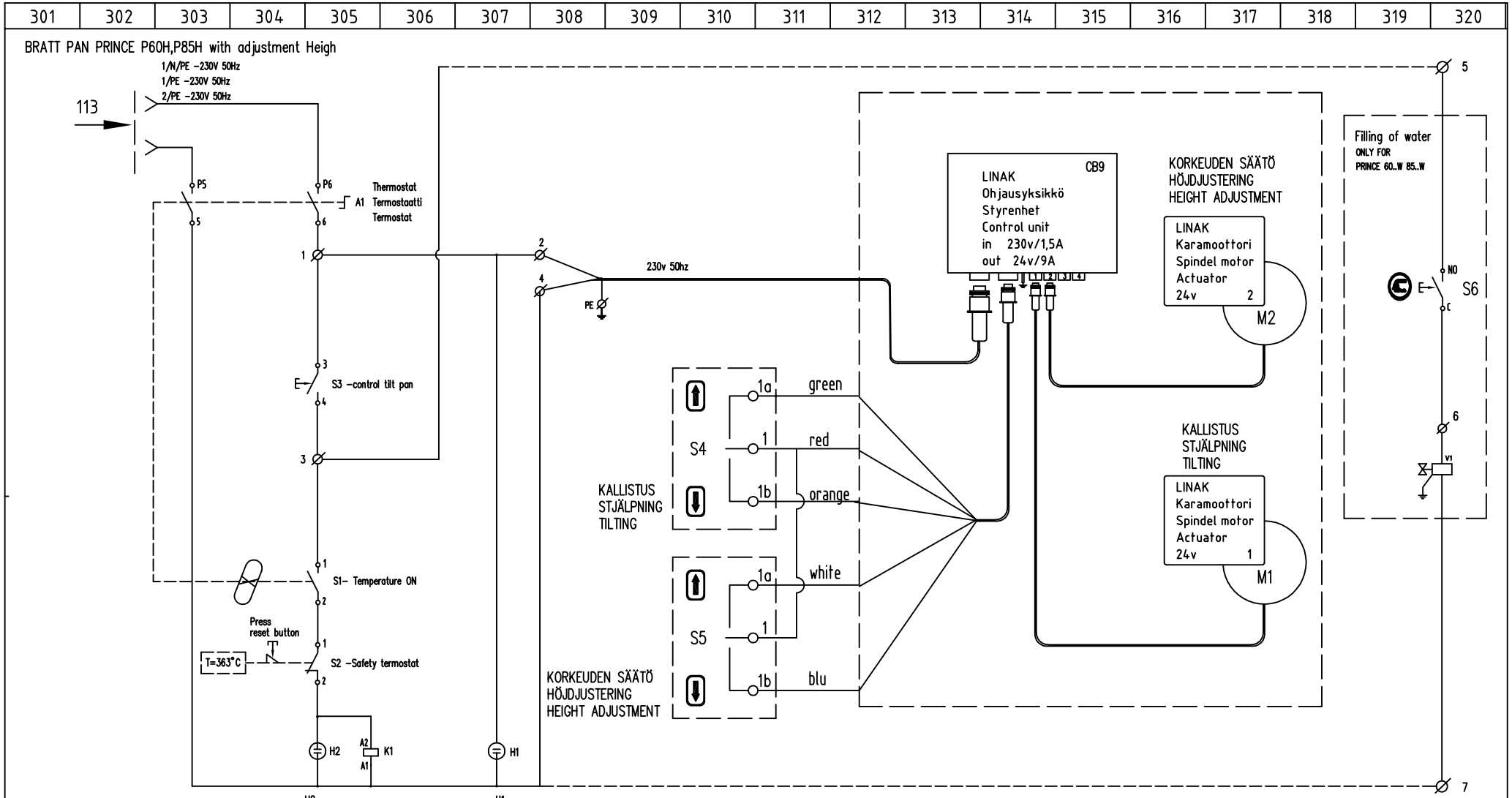

1 A1 -Thermostat
2 S1 -Temperature ON
3 S2 -Safety termostat
4 S3 -control tilt pan
5 S4 -switch controls the slope
6 S5 -switch height adjustment
7 S6 -switch filling of water
8 V1 -valve filling of water

H2
Temperature
Lämpötila
Temperatur

H1
Pan switched ON
Virta Päällää
Strömmen Påslagen

metos

Teki DESING 07.12.2011/A.O	PAISTINPANNU PRINCE P60H,P85H BRATT PAN PRINCE P60H,P85H STEKBORD PRINCE P60H,P85H	Kytkentäkaavio Connection diagram Kopplingsschema	3/PE AC 220-230V 50Hz 3/N/PE AC 380-415V 50Hz 3/PE AC 380-440V 50-60Hz	Typ nro PROJ.NR	
Tark. CHKD				Tiedosto FILE T02711A3	Lehti SHEET 3/3
Hyv. APPR				Piir. nro DWG NR T02711A3	REV

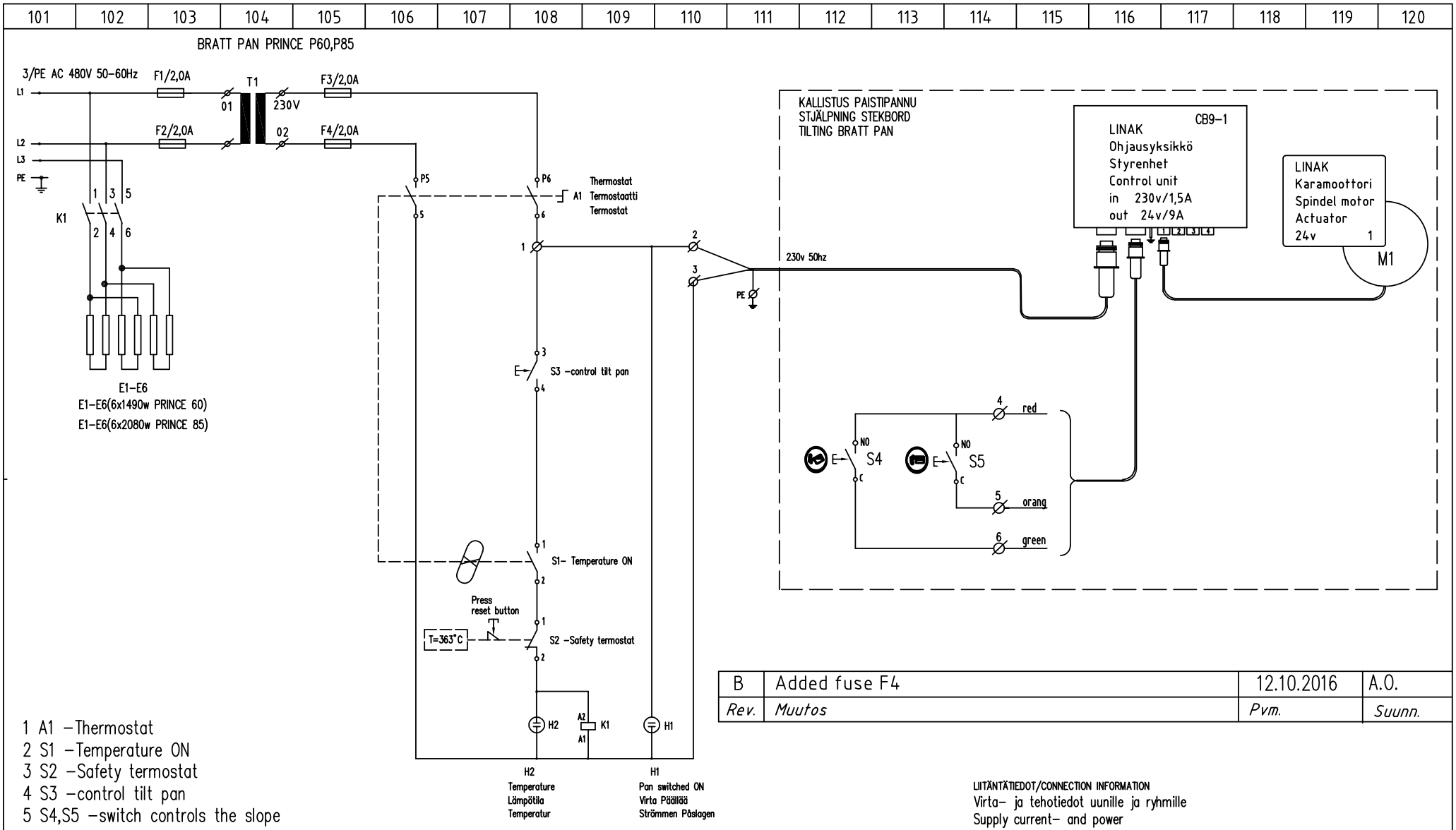

B	Added fuse F4	12.10.2016	A.O.
Rev.	*Muutos*	*Pvm.*	*Suunn.*

1 A1 –Thermostat
2 S1 –Temperature ON
3 S2 –Safety termostat
4 S3 –control tilt pan
5 S4,S5 –switch controls the slope

LIITÄNTÄTIEDOT/CONNECTION INFORMATION
Virta– ja tehotiedot uunille ja ryhmille
Supply current– and power

VERKKO / ELECTRIC SUPPLY	PRINCE 60		PRINCE 85	
	P/kW	I/A	P/kW	I/A
3/PE AC 480V 50–60Hz	9,0	10,7	12,5	15,0

metos

Teki DESING	12.10.2016/A.O	PAISTINPANNU PRINCE 60,85 BRATT PAN PRINCE 60,85 STEKBORD PRINCE 60,85	Kytkentäkaavio Connection diagram 3/PE AC 480V 50–60Hz Kopplingsschema
Tark. CHKD			
Hyv. APPR			

Typ nro PROJ.NR			
Tiedosto FILE	T03463B3	Lehti SHEET	1/1
Piir. nro DWG NR	T03463B3		REV B

101	102	103	104	105	106	107	108	109	110	111	112	113	114	115	116	117	118	119	120

CONNECTION DIAGRAM FOR HEATING ELEMENTS
VASTUKSIEN KYTKENTÄOHJE ERI JÅNNITEJÄRJESTELMILLÄ

3/PE 220-230V 50Hz

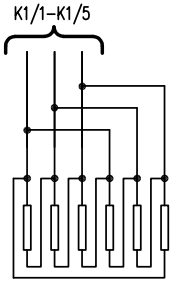

PRINCE 60 E1-E6(6x1250w)
PRINCE 85 E1-E6(6x1750w)

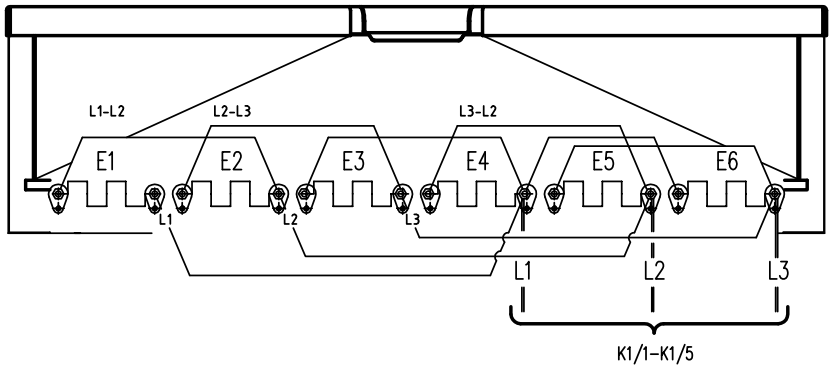

3/PE 220-230V 50Hz

3/N/PE 380-415V 50Hz
3/PE 380-415V 50Hz

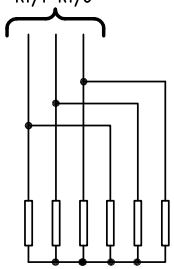

PRINCE 60 E1-E6(6x1250w)
PRINCE 85 E1-E6(6x1750w)

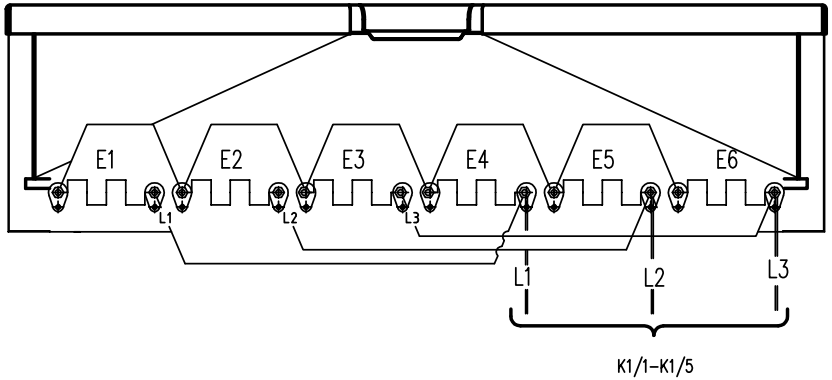

3/N/PE 380-415V 50Hz
3/PE 380-415V 50Hz

3/PE 440V 60Hz

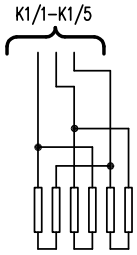

PRINCE 60 E1-E6(6x1250w)
PRINCE 85 E1-E6(6x1750w)

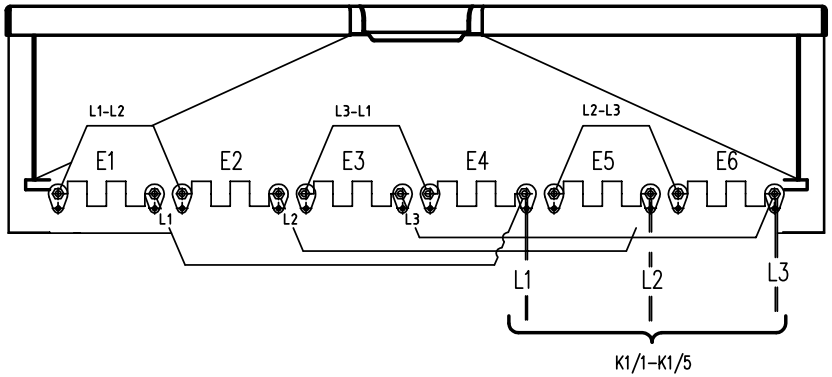

3/PE 440V 50-60Hz

metos

Teki DESING 06.10.2011/A.O	PAISTINPANNU PRINCE 60,85	Kytkentäkaavio	3/PE AC 220-230V,50Hz	Typ nro PROJ.NR	
Tark. CHKD	BRATT PAN PRINCE 60,85	Connection diagram	3/N/PE AC 380-415V,50Hz	Tiedosto FILE T02712A3	Lehti SHEET 1/1
Hyv. APPR	STEKBORD PRINCE 60,85	Kopplingsschema	3/PE AC 380-415V,50Hz	Pilr. nro DWG NR T02712A3	REV
			3/PE AC 440V,60Hz		

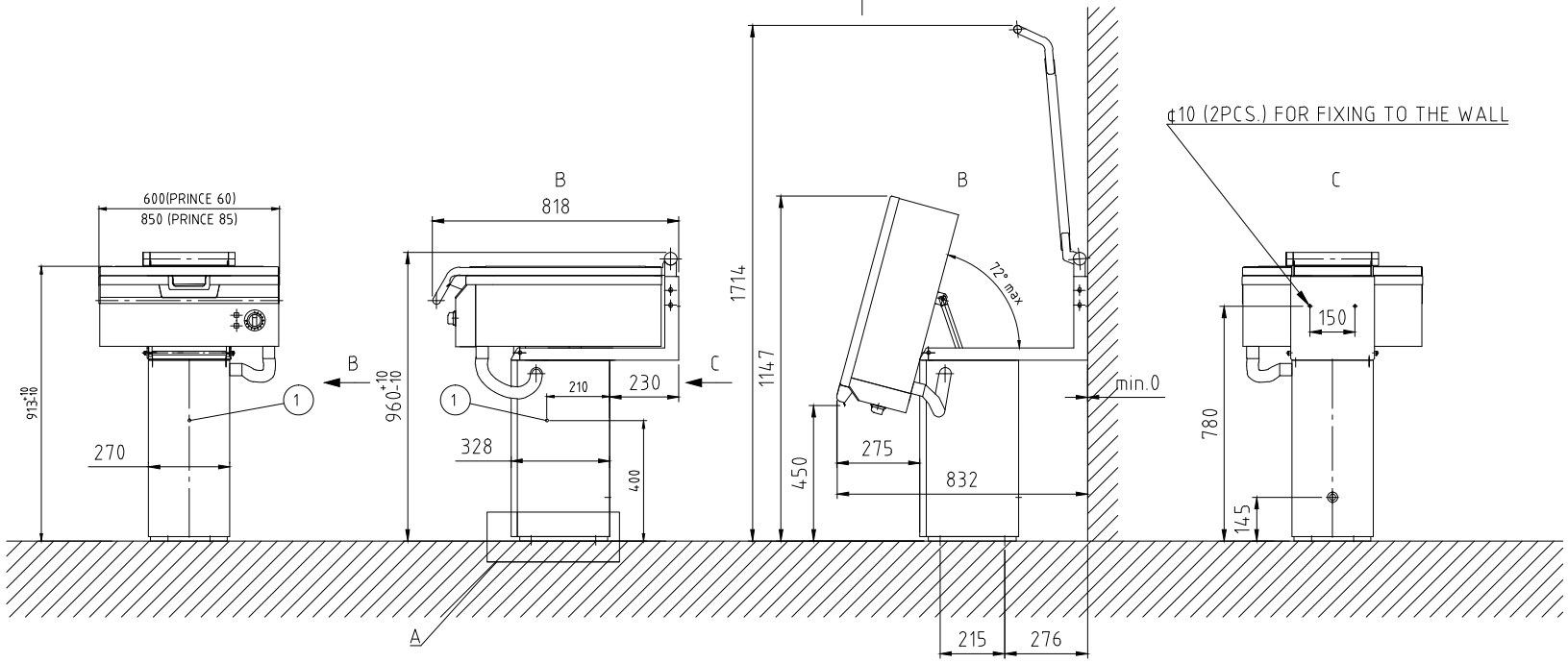

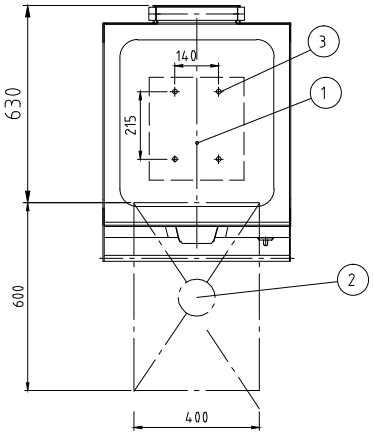

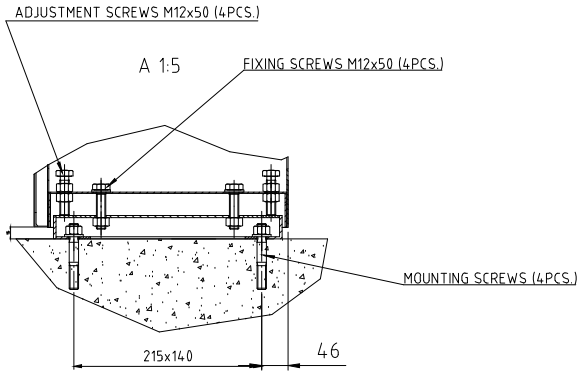

	PRINCE 60				PRINCE 85				
ELECTRIC SUPPLY	P/kW	I/A	FUSE/A	Power cable (number of cores x mm2 per conductor)	P/kW	I/A	FUSE/A	Power cable (number of cores x mm2 per conductor)	Membrane grommets size
3/PE AC 220V 50-60Hz	6,9	18,0	3x20	4G2,5	9,6	25,2	3x32	4G2,5	DGC 21
3/PE AC 230V 50-60Hz	7,5	18,8	3x20	4G2,5	10,5	26,3	3x32	4G4	DGC 21
3/N/PE AC 380V 50Hz	6,9	10,4	3x13	5G1,5	9,6	14,6	3x16	4G1,5	DGC 21
3/N/PE AC 400V 50Hz	7,5	10,9	3x13	5G1,5	10,5	15,2	3x16	4G1,5	DGC 21
3/N/PE AC 415V 50Hz	8,2	11,3	3x13	5G1,5	11,5	15,9	3x20	4G1,5	DGC 21
3/PE AC 380V 50Hz	6,9	10,4	3x13	4G1,5	9,6	14,6	3x16	4G1,5	DGC 21
3/PE AC 400V 50Hz	7,5	10,9	3x13	4G1,5	10,5	15,2	3x16	4G1,5	DGC 21
3/PE AC 415V 50YZ	8,2	11,3	3x13	4G1,5	11,4	15,9	3x20	4G1,5	DGC 21
3/PE AC 440V 50-60Hz	6,9	9,0	3x10	4G1,5	9,6	12,6	3x16	4G1,5	DGC 21

1. Electric connection
2. FLOOR DRAIN 400x600mm (NOT INCLUDED IN DELIVERY)
3. HOLES FOR MOUNTING SCREWS ¢ 14mm (MOUNTING SCRWES NOT INCLUDED IN DELIVERY).
4. REQUIMENTS GIVEN IN INSTALLATION MANUAL ALSO MUST BE FOLLOWED.

FILE NAME		SHEET	SCALE 1:15
DRAWN VABO	FRYING PAN PRINCE60, PRINCE85 INSTALLATION DRAWING	DWG NO T03278C3	
APPR.			

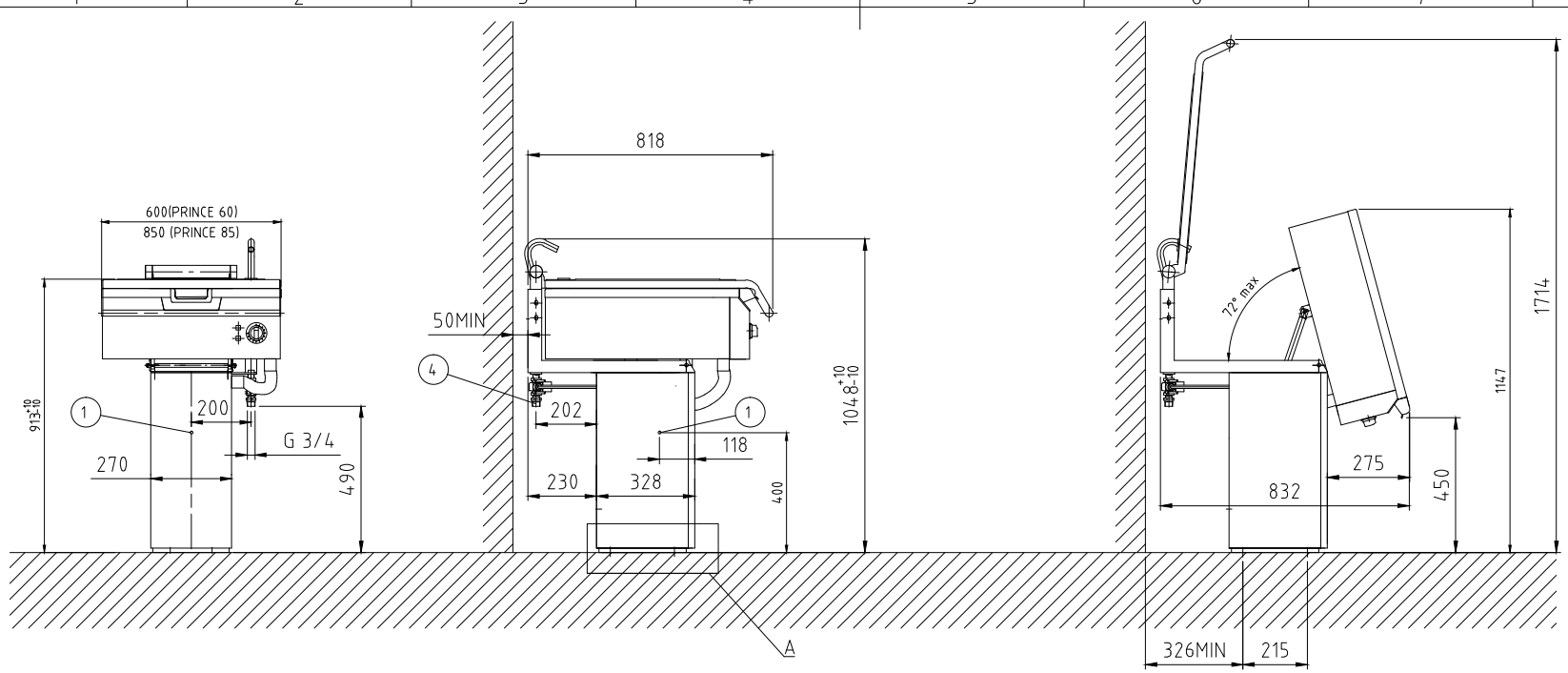

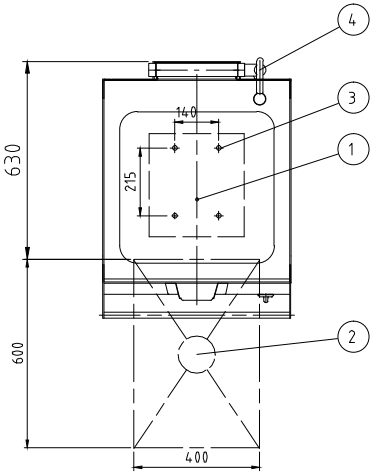

A 1:5

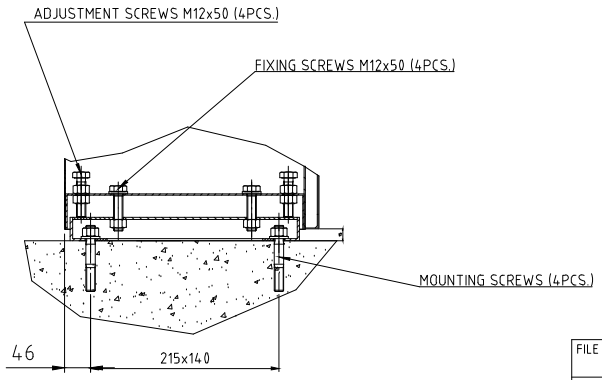

PRINCE 60					PRINCE 85				
ELECTRIC SUPPLY	P/kW	I/A	FUSE/A	Power cable (number of cores x mm2 per conductor)	P/kW	I/A	FUSE/A	Power cable (number of cores x mm2 per conductor)	Membrane grommets size
3/PE AC 220V 50-60Hz	6,9	18,0	3x20	4G2,5	9,6	25,2	3x32	4G2,5	DGC 21
3/PE AC 230V 50-60Hz	7,5	18,8	3x20	4G2,5	10,5	26,3	3x32	4G4	DGC 21
3/N/PE AC 380V 50Hz	6,9	10,4	3x13	5G1,5	9,6	14,6	3x16	4G1,5	DGC 21
3/N/PE AC 400V 50Hz	7,5	10,9	3x13	5G1,5	10,5	15,2	3x16	4G1,5	DGC 21
3/N/PE AC 415V 50Hz	8,2	11,3	3x13	5G1,5	11,5	15,9	3x20	4G1,5	DGC 21
3/PE AC 380V 50Hz	6,9	10,4	3x13	4G1,5	9,6	14,6	3x16	4G1,5	DGC 21
3/PE AC 400V 50Hz	7,5	10,9	3x13	4G1,5	10,5	15,2	3x16	4G1,5	DGC 21
3/PE AC 415V 50YZ	8,2	11,3	3x13	4G1,5	11,4	15,9	3x20	4G1,5	DGC 21
3/PE AC 440V 50-60Hz	6,9	9,0	3x10	4G1,5	9,6	12,6	3x16	4G1,5	DGC 21

1. Electric connection
2. FLOOR DRAIN 400x600mm (NOT INCLUDED IN DELIVERY)
3. HOLES FOR MOUNTING SCREWS ¢ 14mm (MOUNTING SCRWES NOT INCLUDED IN DELIVERY).
4. Cold water connection.
5. REQUIMENTS GIVEN IN INSTALLATION MANUAL ALSO MUST BE FOLLOWED.

FILE NAME		SHEET	SCALE 1:15
DRAWN VABO	FRYING PAN PRINCE60W, PRINCE85W	DWG NO	
APPR.	INSTALLATION DRAWING	T03476B3	

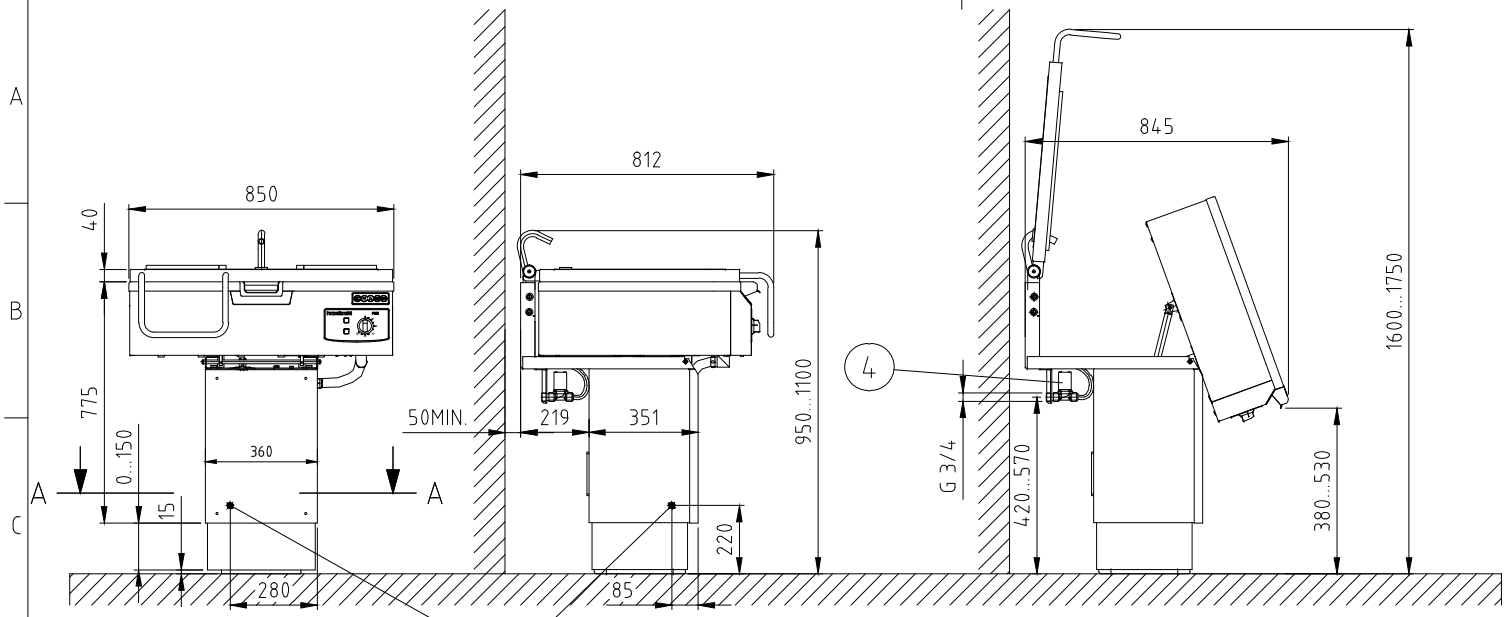

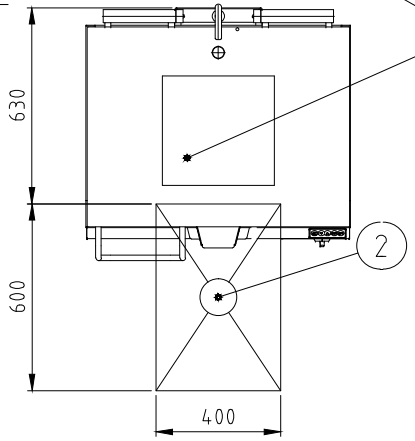

A-A (1:5)

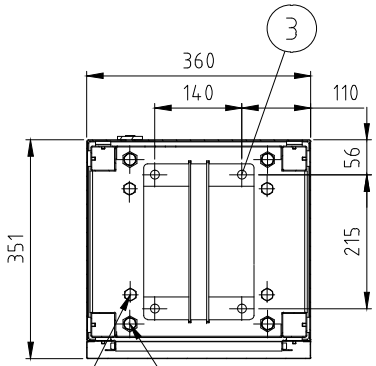

FIXING SCREW M12x80 (4pcs.)

ADJUSTMENT SCREW 12x80 (4pcs.)

PRINCE 85					
ELECTRIC SUPPLY	P/kW	I/A	FUSE/A	Power cable (number of cores x mm2 per conductor)	Membrane grommets size
3/PE AC 220V 50-60Hz	9,6	25,2	3x32	4G2,5	DGC 21
3/PE AC 230V 50-60Hz	10,5	26,3	3x32	4G2,5	DGC 21
3/N/PE AC 380V 50Hz	9,6	14,6	3x16	5G1,5	DGC 21
3/N/PE AC 400V 50Hz	10,5	15,2	3x16	5G1,5	DGC 21
3/N/PE AC 415V 50Hz	11,5	15,9	3x20	5G1,5	DGC 21
3/PE AC 380V 50Hz	9,6	14,6	3x16	4G1,5	DGC 21
3/PE AC 400V 50Hz	10,5	15,2	3x16	4G1,5	DGC 21
3/PE AC 415V 50YZ	11,4	15,9	3x20	4G1,5	DGC 21
3/PE AC 440V 50-60Hz	9,6	12,6	3x16	4G1,5	DGC 21

1. Electric connection
2. FLOOR DRAIN 400x600mm (NOT INCLUDED IN DELIVERY)
3. HOLES FOR MOUNTING SCREWS ¢ 14mm (MOUNTING SCRWES NOT INCLUDED IN DELIVERY).
4. COLD WATER CONNECTION.
5. REQUIMENTS GIVEN IN INSTALLATION MANUAL ALSO MUST BE FOLLOWED.

FILE NAME		SHEET	SCALE 1:15
DRAWN VABO	FRYING PAN PRINCE 85HW (K-edition)	DWG NO	
APPR.	INSTALLATION DRAWING	T03477B3	

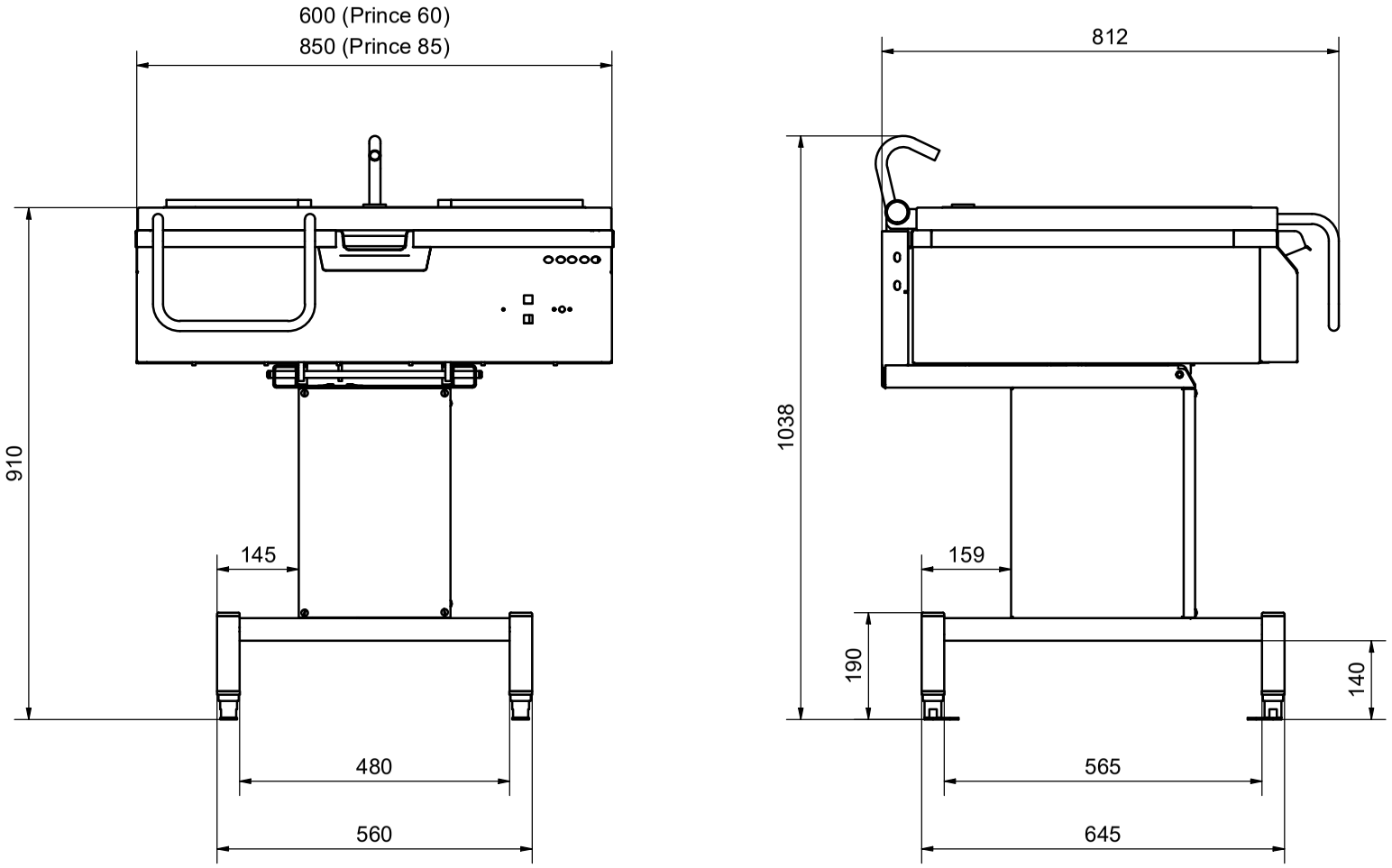

Tekniset mitat

PRINCE FS

Technical drawing

Suhde 1:8	Paino		
Suunn.	16.6.2025	teirimi	
Koodi	Installation drawing		
Tallennettu	16.6.2025 12.10		
Toleroimattomat mitat	ISO 2768-mK		

metos

Työnro.	Rivi	
Positio	Kpl/työn.	

This document contains confidential and proprietary information that cannot be handed over to, copied or used by third party. Reproduction of contents to be authorized by Metos Oy Ab, Finland.

Tekniset tiedot

Määre	Malli	Tyyppi	Jännite	Arvo
Mitat LxSxK		60		600x818x960 mm*
Mitat LxSxK		85		850x818x960 mm*
Pakkauksen mitat LxSxK		60		720x920x1200 mm
Pakkauksen mitat LxSxK		85		970x920x1200 mm
Paistovyöhykkeitä		60,85		1 kpl
Paistopinnan laitakorkeus, matala pannu	L	60		90mm
Paistopinnan laitakorkeus, syvä pannu	D	60		130mm
Paistopinnan laitakorkeus, matala pannu	L	85		90mm
Paistopinnan laitakorkeus, syvä pannu	D	85		180mm
Paistopinta-ala LxS		60		540x530 mm
Paistopinta-ala LxS		85		790x530 mm
Pannun tilavuus, matala pannu	L	60		25L
Pannun tilavuus, syvä pannu	D	60		37L
Pannun tilavuus, matala pannu	L	85		37L
Pannun tilavuus, syvä pannu	D	85		75L
Lämpötila-alue				50°C…250°C
Paino ilman pakkausta		60		111 kg
Paino ilman pakkausta		85		134kg
Paino pakkauksineen		60		131kg
Paino pakkauksineen		85		154kg
Paistopinnan materiaali				Ruostumaton teräs
Paistopinnan reunamateriaali				Ruostumaton teräs
Ulkovuoraukset				Ruostumaton teräs
Teho		60	C,I,J,M	6,9kW
Teho		60	A,H,K	7,5kW
Teho		60	G,L	8,2kW
Teho		85	C,I,J,M	9,6kW
Teho		85	A,H,K	10,5kW
Teho		85	G,L	11,4kW
Käyttöolosuhteet				Normaalit suurkeittiöolosuhteet, lämpötila yli 0 °C

* Mitat vakiomallille. H ja W mallit, ks. asennuspiirustus.

METOS OY AB
LOMAKE LT30024
Rev. PED 5.8 31.3.2020

EU-VAATIMUSTENMUKAISUUSVAKUUTUS
EU-FÖRSÄKRAN OM ÖVERENSSTÄMMELSE
EU DECLARATION OF CONFORMITY

Valmistajan nimi / Tillverkarens namn / Manufacturer's name
METOS OY AB

Osoite / Adress / Address
04220 KERAVA
FINLAND

Vakuuttaa, että seuraava tuote / Försäkrar att följande produkt / Declare that the following product

Nimi, tyyppi tai malli / Namn, typ eller modell / Name, type or model

Paistinpannu / Stekbord / Bratt Pann
METOS Futura HD
Mallit / Modeller / Models : 100, 150, 300 With accessories: hose reel spray Unit, remote control
METOS Futura E/M
Mallit / Modeller / Models : 85, 85L, 85D, 110, 110L, 110D With accessories: height adjustment, water tap, stainless steel bottom, manual tilting, wall installation
METOS Prince
Mallit / Modeller / Models : 60, 80 With accessories: height adjustment, water tap, stainless steel bottom

on seuraavien direktiivien asiaankuuluvien säännösten mukainen / överensstämmer med tillämpliga bestämmelser i följande direktiv / is in conformity with the relevant provisions of the following directives

MD 2006/42/EC, LVD 2014/35/EU, EMC 2014/30/EU, RoHS 2011/65/EC, WEEE 2012/19/EU

ja lisäksi vakuuttaa, että seuraavia yhdenmukaistettuja standardeja (tai niiden osia/kohtia) on sovellettu / och försäkrar dessutom att följande harmoniserade standarder (eller delar/paragrafer) har använts / and furthermore declares that the following harmonised standards (or parts/clauses) have been used

EN ISO 12100:2010, EN ISO 13857:2019, EN 61000-6-1:2019, EN 61000-6-3, EN 60204-1:2018

ja lisäksi vakuuttaa, että seuraavia muita standardeja (tai niiden osia/kohtia) on sovellettu / och försäkrar dessutom att följande andra standarder (eller delar/paragrafer) har använts / and furthermore we declare that the following other standards (or parts/clauses) have been used

EN 60335-1:2020, EN 60335-2-39:2012, EN 60335-2-36:2017, EN 60335-2-42

Alla mainittu henkilö on valtuutettu kokoamaan teknisen tiedoston / Nedan nämda person är bemyndigad att sammanställa den tekniska dokumentfilen / The person mentioned below is authorized to compile the technical file

Risto Koskelainen Metos Oy Ab, Ahjonkaarre, 04220 Kerava, Finland

Tämä vaatimustenmukaisuusvakuutus on annettu valmistajan yksinomaisella vastuulla. Edellä kuvattu vakuutuksen kohde on unionin asiaankuuluvan yhdenmukaistamislainsäädännön vaatimusten mukainen.
Denna EU-försäkran om överensstämmelse utfärdas på tillverkarens eget ansvar. Föremålet för försäkran ovan överensstämmer med den relevanta unionslagstiftningen om harmonisering.
This declaration of conformity is issued under the sole responsibility of the manufacturer. The object of the declaration described above is in conformity with the relevant Union harmonisation legislation

Antopaikka ja päivä / Utfärdad på ort och datum / Place and date of issue
KERAVA 30.11.2021

Vakuutuksen antajan nimi ja asema / Namn och befattning av personen som försäkrar / Name and title of declaring person

Hannu Ahola – Director of Business Unit

Marko Immonen – R&D Manager

Alkuperäinen/Original

Metos Oy Ab
Ahjonkaarre, 04220 Kerava
Puh. +358 204 3913
Sähköposti: metos.finland@metos.com
www.metos.com